TYP TZ-10

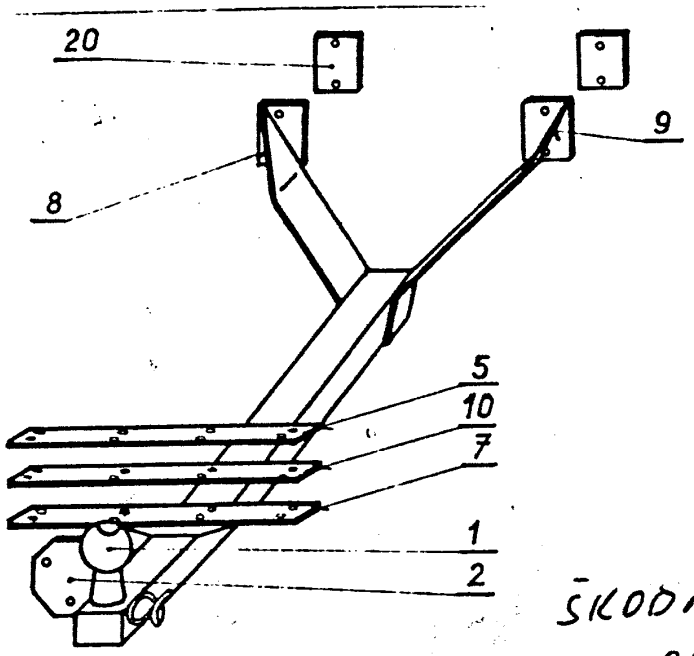

ŠKODA OCTAVIA

MONTÁŽ TAŽNÉHO ZAŘÍZENÍ

1) TAŽNÉ ZAŘÍZENÍ PŘILOŽÍME POD PODLAHU ZADNÍ ČÁSTI KAROSERIE TAK, ABY PATKY 8,9 SE OPŘELY O ČTVERCOVÝ NOSNÍK KAROSERIE NAD ROZVODOVKOU. ZEZADU PROVLÉKNEME 4 ŠROUBY M 10, NASADÍME PŘILOŽKY 20 A PŘES PRUŽNÉ PODLOŽKY NAŠROUBUJEME VOLNĚ MATICE M 10.
2) TAŽNÉ ZAŘÍZENÍ SEŘÍDÍME DO PODÉLNÉ OSY VOZIDLA, MATICE M 10 DOTÁHNEME A PODLE ZADNÍ PATKY 7 VYVRTÁME ZESPODU OSM OTVORŮ PRŮMĚRU 6,5 mm. DO KAROSERIE
3) MEZI PATKU 7 A KAROSERII VLOŽÍME PRUŽNOU VLOŽKU 10. ZEVNITŘ KAROSERIE PŘILOŽÍME PŘILOŽKU 5 A CELEK SEŠROUBUJEME OSMI ŠROUBY M 6 PŘES PRUŽNÉ PODLOŽKY.
4) VŠECHNY SPOJE ŘÁDNĚ DOTÁHNEME

TECHNICKÉ PARAMETRY TAŽNÉHO ZAŘÍZENÍ **SPORT JACHT TZ - 10**

Hlavní rozměry

délka	980	mm
šířka	300	mm
výška	190	mm
hmotnost		kg

Střed kulového čepu

nad vozovkou:	H	mm
od karoserie:	V	mm
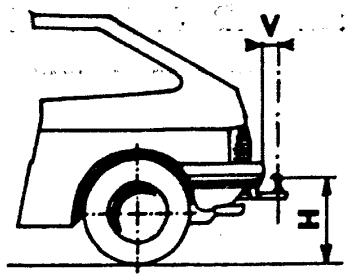
Svislý tlak na kul. čep max. N 500